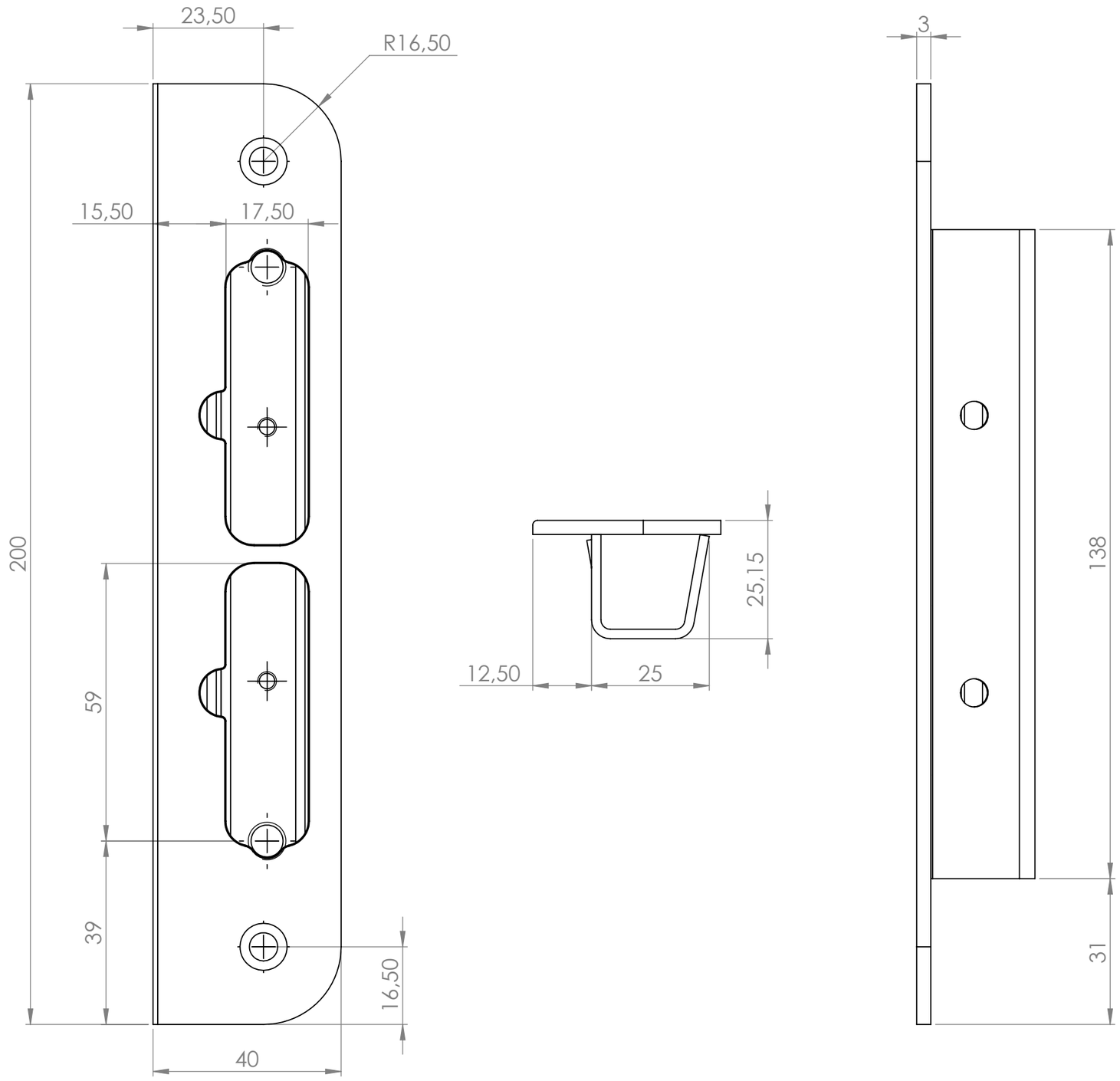
23,50
R16,50
15,50
17,50
200
59
39
16,50
40
12,50
25
25,15
3
138
31